社会福祉法人松本ハイランド機構図
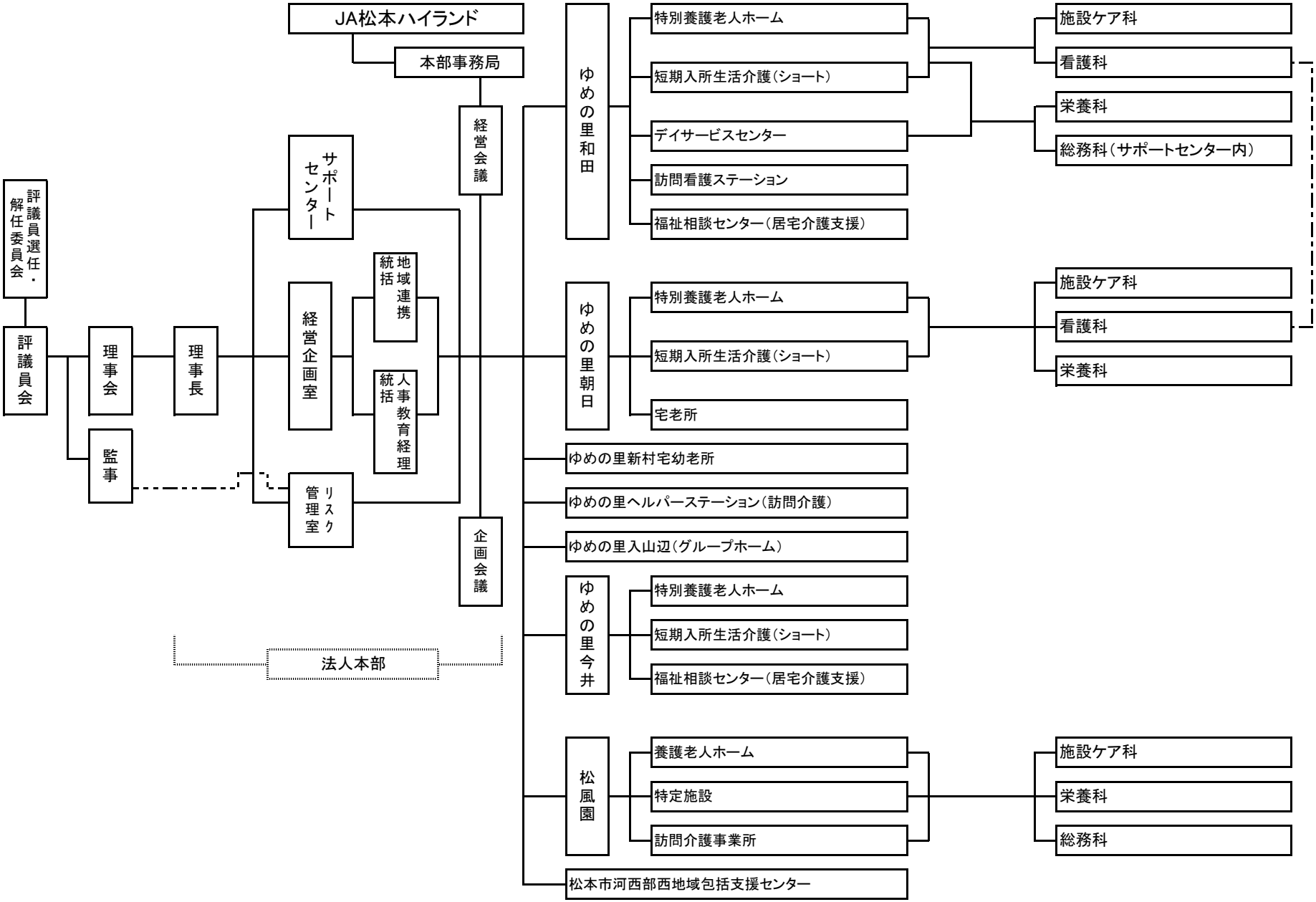
2017/9/1